Boringen glasdeur stomp kozijn

Slot- en scharnierboring voor DX stomp kozijn

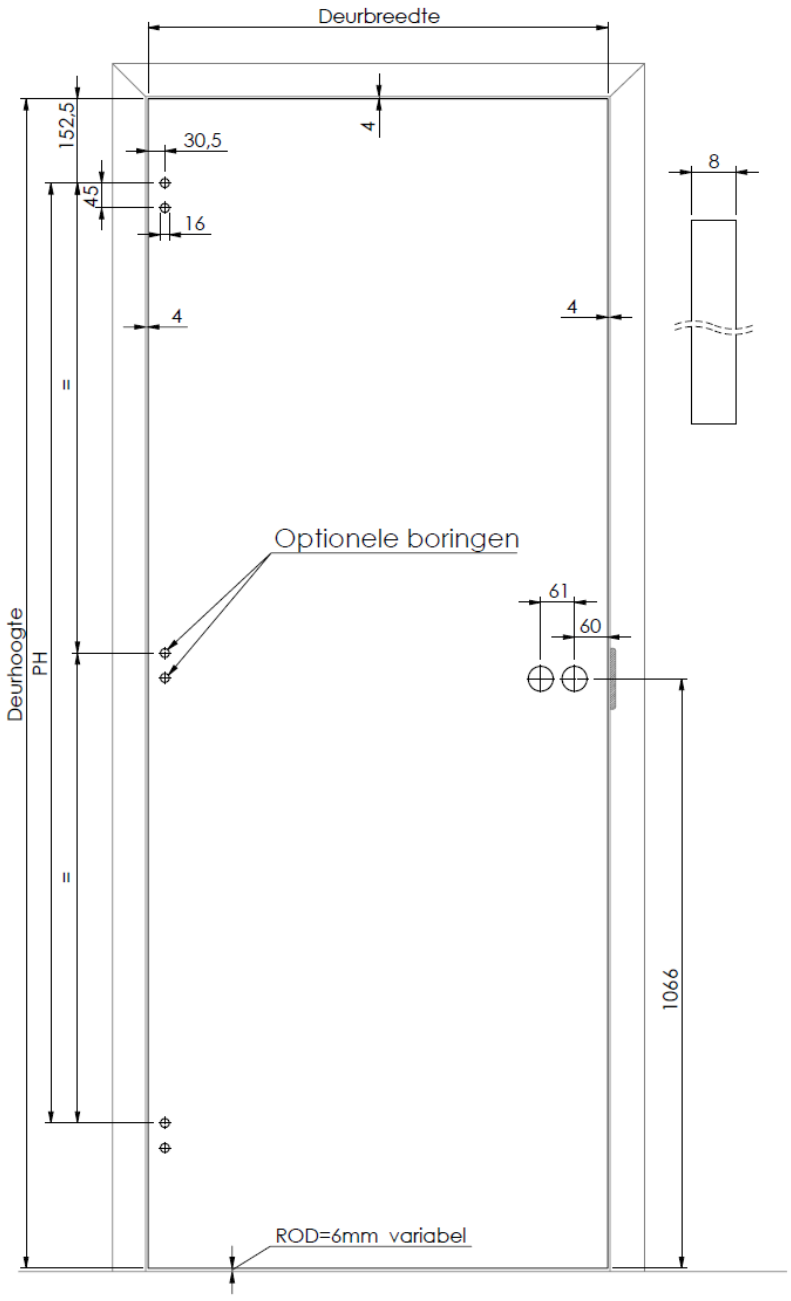

Deurhoogte (bladmaat)	Paumelleafstand (PH)
2013 / 2113	1680 mm

Boringen glasdeur stomp kozijn

Scharnierboring en boring T-trekker voor DX stomp kozijn

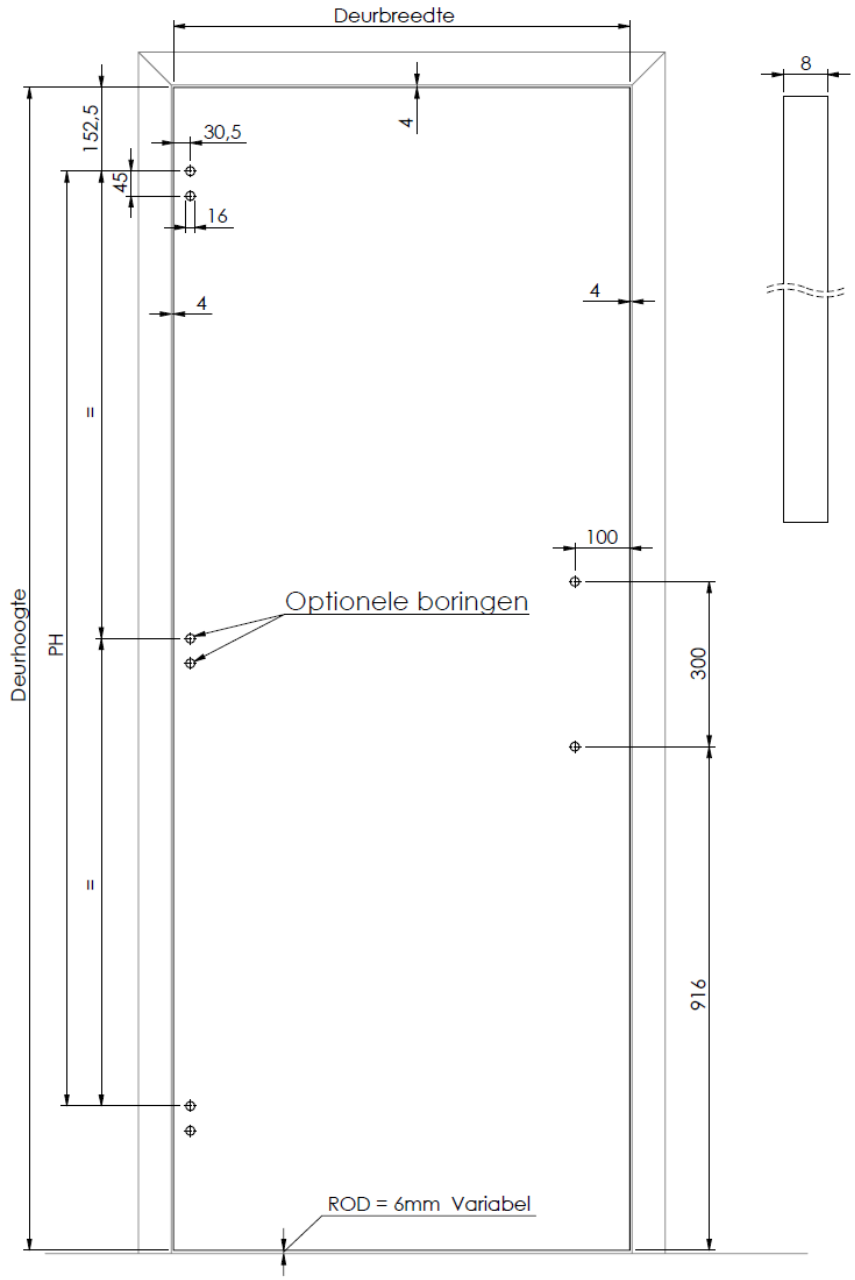

Deurhoogte (bladmaat)	Paumelleafstand (PH)
2013 / 2113	1680 mm