Svedex garniture

Luxes Silver





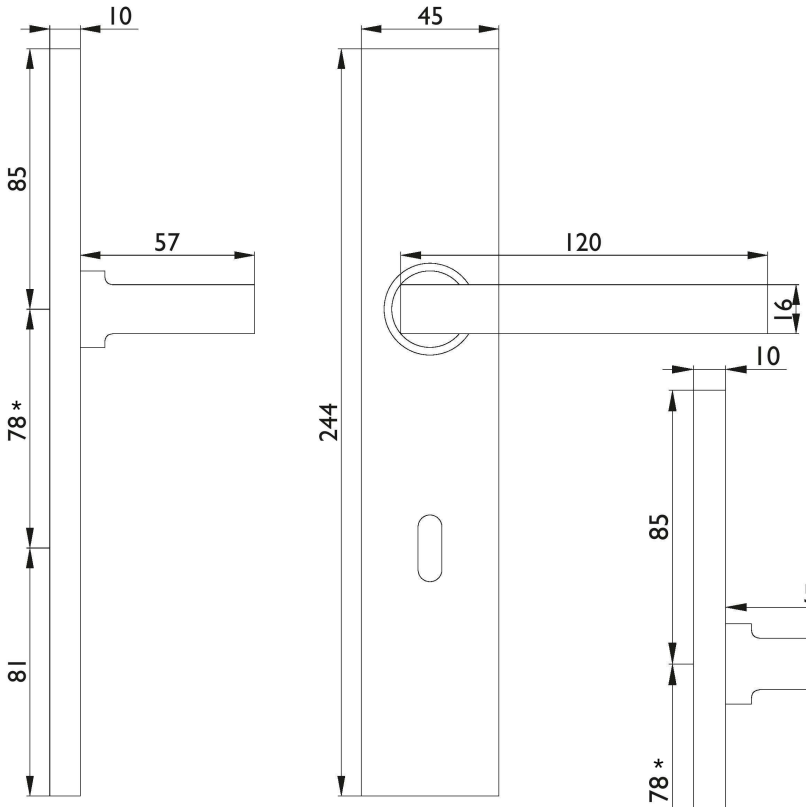

BB avec cléf

*78 montré (=PC 72), également disponible 55

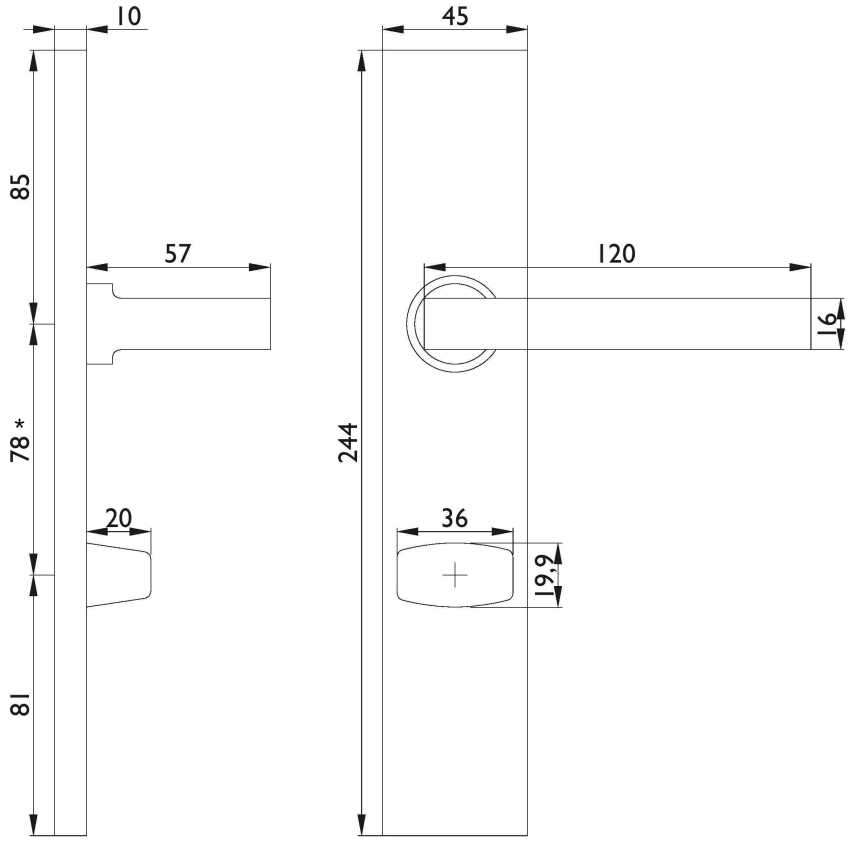

WC Libre/Occupé

*78 montré, également disponible 63